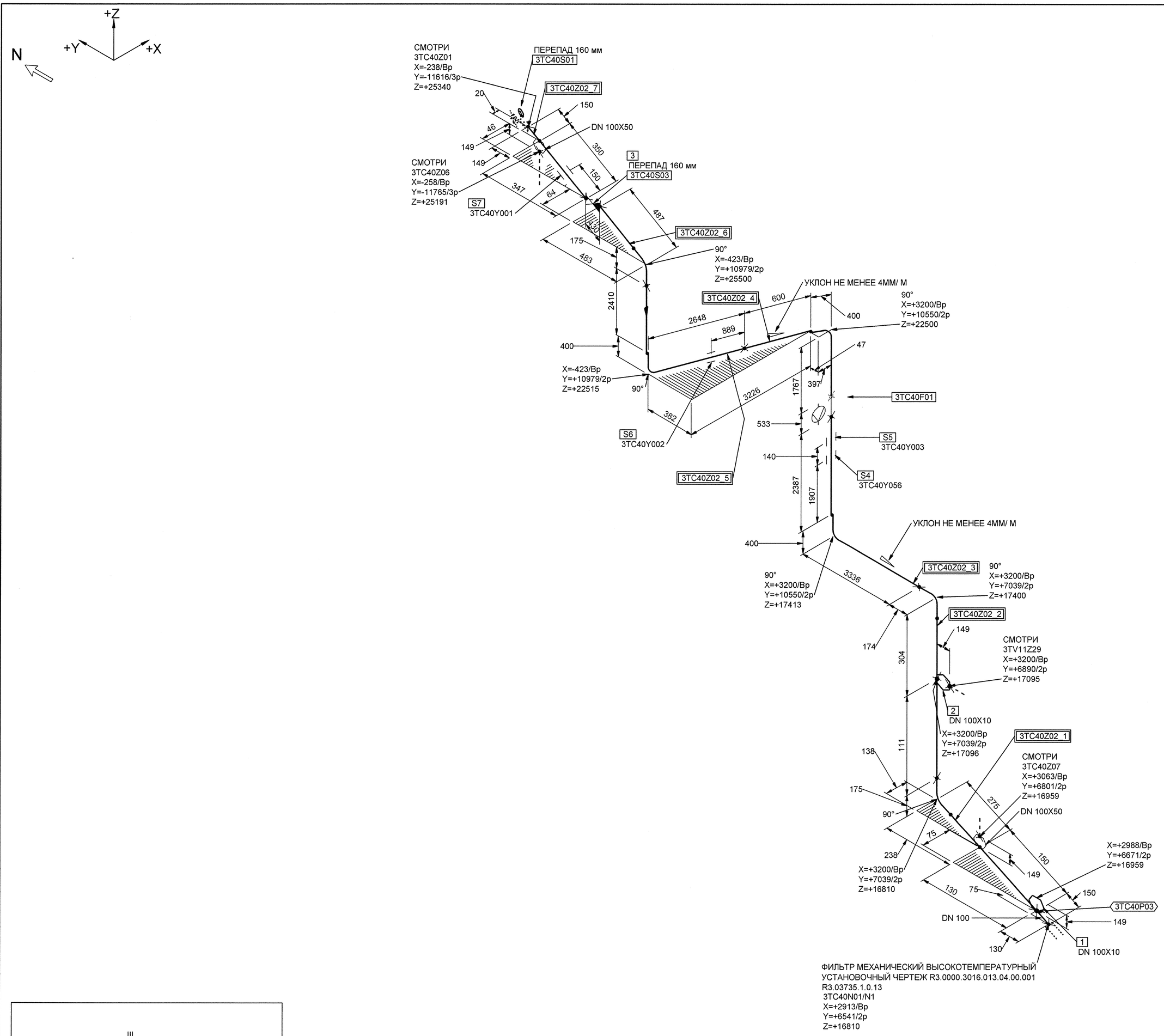

ФИЛЬТР МЕХАНИЧЕСКИЙ ВЫСОКОТЕМПЕРАТУРНЫЙ
УСТАНОВОЧНЫЙ ЧЕРТЕЖ R3.0000.3016.013.04.00.001
R3.03735.1.0.13
3TC40N01/N1
X=+2913/Вр
Y=+6541/2р
Z=+16810

МОНТАЖНЫЕ ЭЛЕМЕНТЫ

ПОЗ	НАИМЕНОВАНИЕ	КОЛ	МАТЕРИАЛ	МАССА ЕД-ЦЫ, КГ
1	01 ОСТ 24.125.11-89 ШТУЦЕР Dy 10	1	08Х18Н10Т ГОСТ 5949-75**	0.13
2	01 ОСТ 24.125.11-89 ШТУЦЕР DN 10	1	08Х18Н10Т ГОСТ 5949-75**	0.13
3	А30 827-0200-100 2BIIa ТУ 422-21-12/08 КЛАПАН ОБРАТНЫЙ С ПАТРУБКАМИ ПОД ПРИВАРКУ DN 100 Pp 18,0 МПа Tp 350°С НЕРЖАВЕЮЩАЯ СТАЛЬ	1	СБОРНЫЙ	125.00
4	3TC40Y056 ОПОРА НАПРАВЛЯЮЩАЯ(ПРОХОДКА)	1		-
5	3TC40Y003 ПОДВЕСКА ПРУЖИННАЯ	1		-
6	3TC40Y002 ПОДВЕСКА ПРУЖИННАЯ	1		-
7	3TC40Y001 ОПОРА ПРУЖИННАЯ	1		-
8	БК-591501-02 02 ОСТ 24.125.20-89 БЛОК С ДИАФРАГМОЙ DN 100	1	СБОРНЫЙ	26.28

БЛОКИ:

3TC40Z02_1;3TC40Z02_2;3TC40Z02_3;3TC40Z02_4;3TC40Z02_5;3TC40Z02_6;3TC40Z02_7

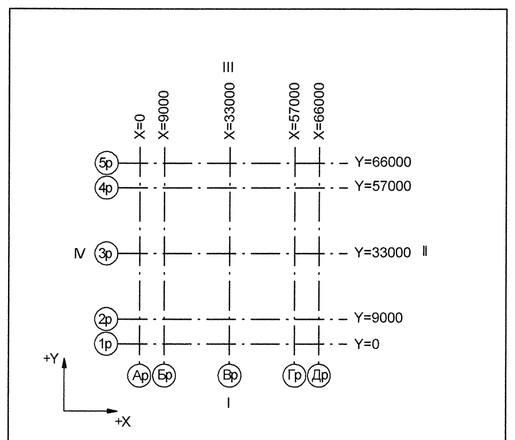

Номер трубопровода - I
Подведомственность - ПНАЭГ 7-008-89
Классификационное обозначение по НП-001-97 - 2Н
Группа по ПНАЭГ 7-008-89 - С
Класс безопасности по НП-001-97 - 2
Категория сейсмостойкости по НП-031-01 - I
Рабочие параметры: Pp= 17.64 МПа, tp=350°С
Параметры гидроиспытания: Pг=24.50 МПа, t не менее 5°С
Среда- Теплоноситель I контура

3TG11201_01	—	3	DN 100	Z+ 2700 X+ 175 Y- 2775	3TG11W01/N1				S8 3TG11Y01/PT-997				3TG11J01/ ТГ-235
Код блока	Трубопроводы проектируемые	Позиция детали	Условный проход	Координаты элементов в здании	Код оборудования/ Номер патрубка	Шов заводской	Шов монтажный	Резьбовое соединение	Позиция опоры Код опоры / код проходки	Направление среды	Переход	Штуцер	Код герметичной проходки/ код проходки

Инв. N подл. R3.03733.1.0.13 | Подп. и дата | Взам. инв. N | ДОПОЛНИТЕЛЬНЫЕ ПОДПИСИ | ДОПОЛНИТЕЛЬНЫЕ ПОДПИСИ

АРХИВНЫЙ ЭКЗЕМПЛЯР

Изм.	Кол.уч.	Лист	№ док.	Подпись	Дата
Инж. 2к.		Сидоренко			18.07
Пров. инж. 2к.		Случевская			18.07
Пров.вед.инж.		Махотина			18.07
Нач. гр.		Жубрев			18.07
Н.контр.		Краснояров			18.07

Инв. № подл. R3.03733.1.0.13
Лист 103

R3.TC10.3072.013.01.00.073

Ростовская АЭС Блок 3

Реакторное отделение
Герметичная часть
Трубопроводы байпасной очистки воды I контура
Pp больше 2,2 МПа

Стадия	Лист	Листов
Р	1	1

Изометрический чертеж
3TC40Z02

ОАО "НИАЭП" 2012

Формат А1